# *SDE-100*

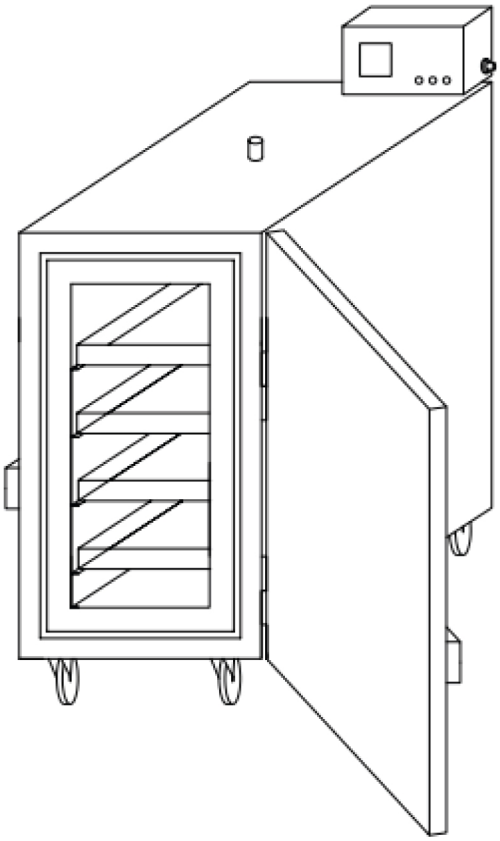

## bruksanvisning

**Översättning av Bruksanvisning i original**

**0448 019 001 SE 20261106**

## EU DECLARATION OF CONFORMITY

According to
The Low Voltage Directive 2014/35/EU, entering into force 20 April 2016
The Machinery Directive 2006/42/EC, entering into force 17 May 2006

**Type of equipment**
Electrode Oven

**Type designation**
PSE-5, PSE-10, SDE-50, SDE-100, SDE-250, SDF-50, SDF-250

**Brand name or trademark**
ESAB

**Manufacturer or his authorised representative**
**Name, address, and telephone No:**
**ESAB Group Inc.**
**2800 Airport Road, Denton, TX 76207**
Phone: 1-800-372-2123

**The following harmonised standard in force within the EEA has been used in the design:**

| |
|---|
| EN 60335-2-36 Electrical appliances – Safety Part 2-36: Particular requirements for commercial electric cooking ranges, ovens, hobs and hob elements. |
| EN 60204-1:2018 Safety of machinery – Electrical equipment of machines – Part 1: General requirements. |
| EN ISO 12100 Safety of machinery – General principles of design – Risk assessment and risk reduction |

**Additional Information:**
Restrictive use, Class A equipment, intended for use in location other than residential.

**By signing this document, the undersigned declares as manufacturer, or the manufacturer's authorised representative established within the EEA, that the equipment in question complies with the safety requirements stated above.**

| **Date** | **Signature** | **Position** |
|---|---|---|
| 2023-02-08 | Carlos De Lima | Global R&D Standards Expert |

CE 2023

**1 SÄKERHET** ..... **4**
**1.1 Användning av symboler** ..... **4**
**1.2 Säkerhetsåtgärder** ..... **4**
**2 INLEDNING** ..... **5**
**2.1 Ugnsanvändning och -användningsområde** ..... **5**
**3 TEKNISKA DATA** ..... **6**
**4 DRIFT** ..... **7**
**BESTÄLLNINGSNUMMER** ..... **9**
**KRETSSCHEMA** ..... **10**
**RESERVDELSBESTÄLLNING** ..... **11**

 © ESAB AB 2026

# 1 SÄKERHET

## 1.1 Användning av symboler

**Genomgående i handboken: Betyder Obs! Var uppmärksam!**

**FARA!**
**Innebär fara som, om den inte undviks, omedelbart leder till allvarliga personskador eller dödsfall.**

**VARNING!**
**Innebär potentiell fara som kan resultera i personskada eller dödsfall.**

**VAR FÖRSIKTIG!**
**Innebär fara som kan leda till mindre allvarlig personskada.**

**VARNING!**
Innan användning, läs och förstå denna Bruksanvisning och följ alla etiketter, arbetsgivarens säkerhetsrutiner och säkerhetsdatablad (SDS).

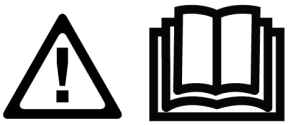

## 1.2 Säkerhetsåtgärder



**ELEKTRISK STÖT – Kan döda**

- Installera och jorda utrustningen enligt handboken.
- Rör ej strömförande delar eller elektroder med bara händer eller med våt skyddsutrustning.
- Isolera dig från arbetet och marken.
- Se till att din arbetsställning är säker.



**BRANDFARA**

- Använd inte om nätsladden är trasig eller om temperaturvariationen för ugnen är onormal (dvs. större än vad som rekommenderas enligt handboken/faktabladet) eftersom det kan orsaka brand.
- Verifiera att det inte finns några brännbara material i närheten.



**HET YTA - Delar kan orsaka brännskador**

- Vidrör inte delar med bara händer.
- Vänta tills ugnen har svalnat innan du hanterar eller arbetar med den.
- Använd lämpliga verktyg och/eller isolerade svetshandskar när du hanterar heta delar för att undvika brännskador.


© ESAB AB 2026

# 2 INLEDNING

## 2.1 Ugnsanvändning och -användningsområde

Ugnsmodellen **SDE-100** är utformad för torkning och förvaring av svetselektroder vid önskad temperatur för att avlägsna fukt. Du kan ange önskad temperatur baserat på elektrodtillverkarens rekommendationer för att uppnå rätt torkning och fukthalt och för förvaring. Du får endast använda ugnen med de rekommenderade inställningar för de rekommenderade användningsområdena.

 © ESAB AB 2026

# 3 TEKNISKA DATA

| | SDE-100 |
|---|---|
| **Maximal kapacitet** | 100 kg |
| **Spänning** | Trefas: 380–415 V |
| **Frekvens** | 50/60 Hz |
| **Utgång** | 3 000 W |
| **Temperatur** | Upp till 400 °C, digital termostat |
| **Yttermått (längd x bredd x höjd, cm)** | 53 × 72 × 138 |
| **Vikt (utan elektroder)** | 90 kg |

**OBS!**
Du kan ange uppvärmningstemperatur för ugnen från omgivningstemperaturen och upp till 400 °C.


© ESAB AB 2026

# 4 DRIFT

**OBS!**
Se till att den tekniska specifikationen på produkten motsvarar elnätet i ditt nätverk.

Kontrollera spännings- och frekvensinformationen och att det inte finns något fel som kan påverka ugnens funktion.

**VARNING!**
När du inte använder ugnen vrider du strömbrytaren till läget O och drar ur nätsladden ur vägguttaget.

- Anslut nätsladden till ugnen till ett vägguttag enligt rekommendationerna i den tekniska informationen. Se till att vägguttaget matchar ugnskontakten.
- Fyll på elektroder på ugnshyllorna (brickor). Placera inga andra föremål (förpackningsmaterial osv., eftersom hög temperatur kan bränna det och orsaka brand i ugnen) förutom elektroder på metallbrickorna. Fyll inte på för mycket på brickorna och se till att det går att låsa dörren ordentligt.
- Lås dörren.
- Sätt på ugnen genom att vrida strömbrytaren på kontrollpanelen till läget I.
- När strömmen är på lyser en grön lampa (enfas) respektive tre gröna lampor (trefas). Om lamporna inte lyser kontrollerar du strömanslutningen. Se bilden nedan.

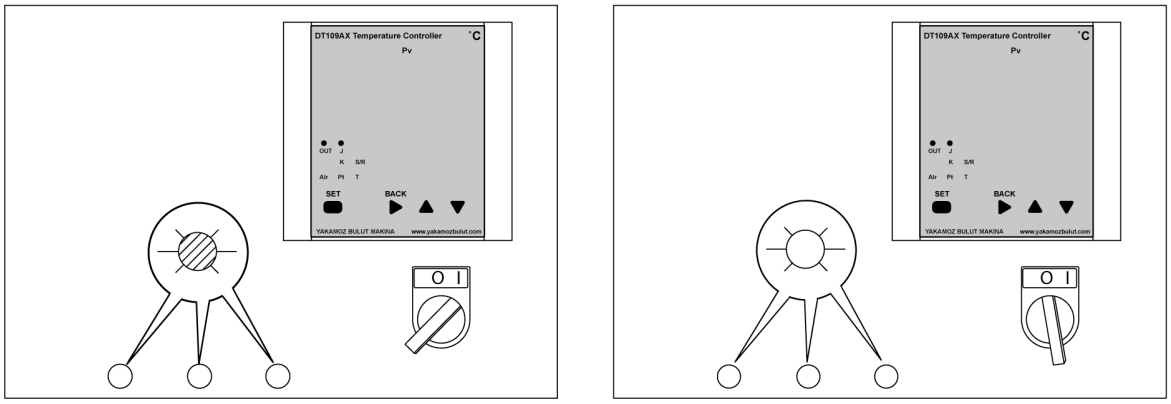


- Ange önskad temperatur
  - När du sätter på ugnen visas aktuell och inställd temperatur på skärmen på styrenheten.
  - Om du vill ange en annan temperatur håller du in SET i två sekunder. Använd uppåt- och nedåtknappen till att välja önskad inställd temperatur. När önskad temperatur visas på skärmen på styrenheten trycker du på SET igen.
  - Ugnen värms upp till den inställda temperaturen. När ugnen har nått den inställda temperaturen slutar uppvärmningen och den gröna lampan slocknar. När temperaturen sjunker under den inställda temperaturen startar uppvärmningen automatiskt och den gröna lampan tänds.

 © ESAB AB 2026

- Ventilen släpper ut het rök och låter fukt tränga ut. Öppna avluftningsventilen på ovansidan under följande förhållanden.
  - Under uppvärmningsprocessen.
  - Innan du öppnar dörren.
  - Stäng av ugnen helt eller ta försiktigt bort elektroderna från metallbrickorna och flytta dem till en flyttbar ugn (som PSE-5 eller PSE-10).

**OBS!**
Använd handskar som uppfyller standarden EN 407 när du öppnar ventilen.

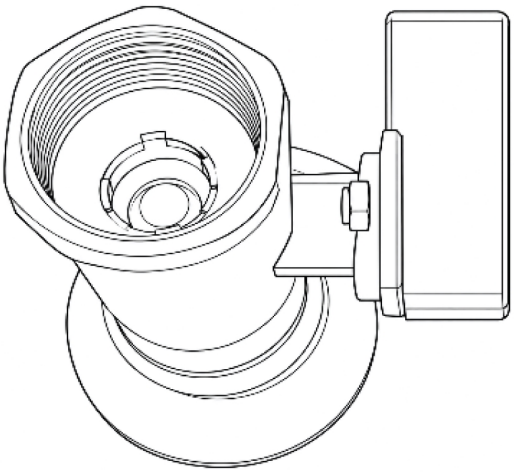




**OBS!**
Byt filtret var sjätte månad. Byt ut det oftare vid frekvent användning eller om föroreningsgraden är hög.

- Stäng avluftningsventilen på ovansidan när uppvärmningscykeln är avslutad.
- Stäng av ugnen helt eller ta försiktigt bort elektroderna från metallbrickorna och flytta dem till en flyttbar ugn (som PSE-5 eller PSE-10).

**OBS!**
Använd handskar som uppfyller standarden EN 407 när du öppnar ventilen.

**VARNING!**
För att uppnå maximal torkning av elektroderna bör du använda först-in-först-ut-principen. Var försiktig så att du inte bara tar bort elektroder du nyligen har fyllt på i ugnen och lämnar kvar gamla elektroder som får torka för länge.

 © ESAB AB 2026

# BILAGA

## BESTÄLLNINGSNUMMER

| Ordering number | Denomination | Type | Notes |
|---|---|---|---|
| 0700 100 068 | Stationary welding electrode drying oven | SDE-100 | Three phase 380-415 V AC 50/60 Hz |

Teknisk dokumentation finns online på: **www.esab.com**

 © ESAB AB 2026

# KRETSSCHEMA

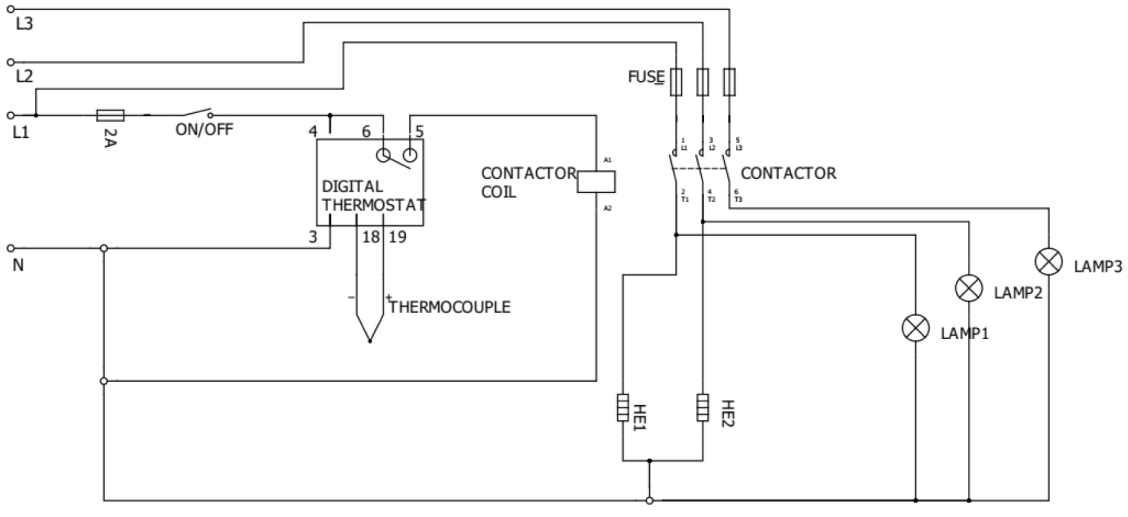


 © ESAB AB 2026

# RESERVDELSBESTÄLLNING

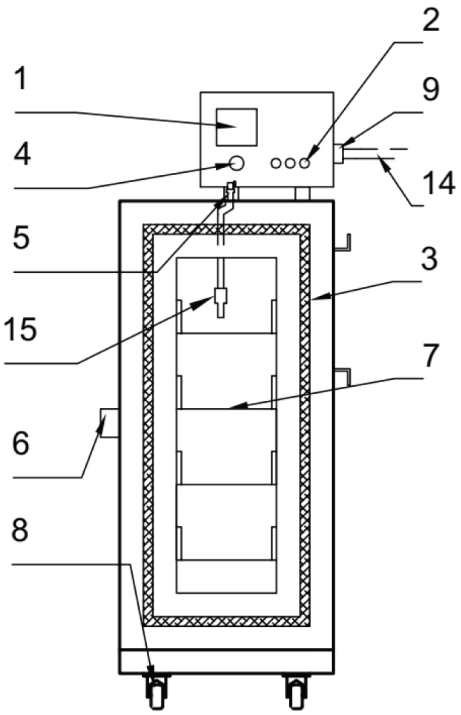


| Item no. | Qty. | Ordering number | Description | Notes |
|---|---|---|---|---|
| 1 | 1 | 0700 100 002 | Digital thermostat | DT-109A |
| 2 | 3 | 0700 100 003 | Signal lamp | 220 V |
| | 3 | 0700 100 004 | Signal lamp | 110 V |
| 3 | 1 | 0700 100 074 | Fiberglass wick | |
| 4 | 1 | 0700 100 018 | Power switch | |
| 5 | 1 | 0700 100 020 | Air valve | |
| 6 | 1 | 0700 100 006 | Door handle | |
| 7 | 2 | 0700 100 054 | Tray | |
| 8 | 2 | 0700 100 008 | Castors without brake | Back |
| | 2 | 0700 100 009 | Castors with brake | Front |
| 9 | 1 | 0700 100 031 | Cable gland | |
| 10 | 2 | 0700 100 011 | Heating element | 220 V |
| | 2 | 0700 100 012 | Heating element | 110 V |
| 11 | 1 | 0700 100 017 | Contactor 220V UNI | 220 V |
| | 1 | 0700 100 023 | Contactor 110V UNI | 110 V |
| 12 | 2 | 0700 100 015 | Fuse (automatic) | 10 A |
| | 1 | 0700 100 016 | Fuse (automatic) | 2 A |
| 13 | 1 | 0700 100 019 | Terminal | Set |
| 14 | 1 | 0700 100 013 | Power cable with plug | CEE 5x32 A 400 V plug |
| | 1 | 0700 100 014 | Power cable with plug | 110 V |
| 15 | 1 | 0700 100 165 | Thermocouples | |

 © ESAB AB 2026

# A **WORLD** OF **PRODUCTS** AND **SOLUTIONS.**



**Kontaktinformation finns på esab.com**

**ESAB AB, Lindholmsallén 9, Box 8004, 402 77 Gothenburg, Sweden, Phone +46 (0) 31 50 90 00**

manuals.esab.com